Bornemann

An ITT Brand

ELNS

Línea Sanitaria

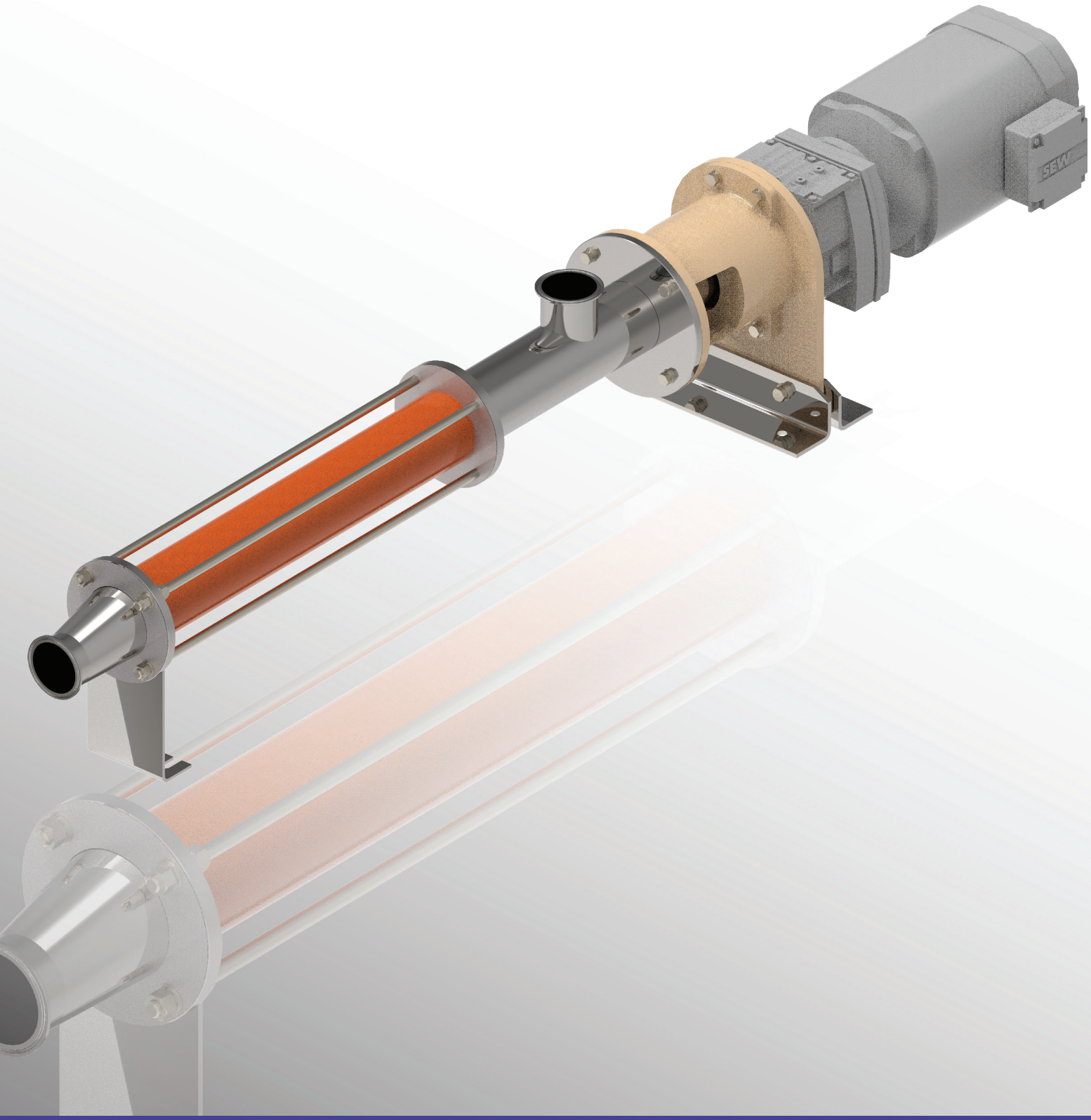

ELNS

- Bomba horizontal monoblock, línea sanitaria.
- El accionamiento (motor-reductor) se ensambla directamente a la bomba por medio de una brida de montaje, quedando alineado por medio de la misma.
- El eje del accionamiento es estándar con eje macizo y chaveta para acoplarse en forma rígida al eje hueco de la bomba.
- Todos los esfuerzos axiales son soportados por el rodamiento de la bomba.
- Montaje mediante patas para abulonar.
- Conexión de succión hacia arriba con posibilidad de girar 90º hacia ambos lados.
- Posibilidad de proveer a eje libre.

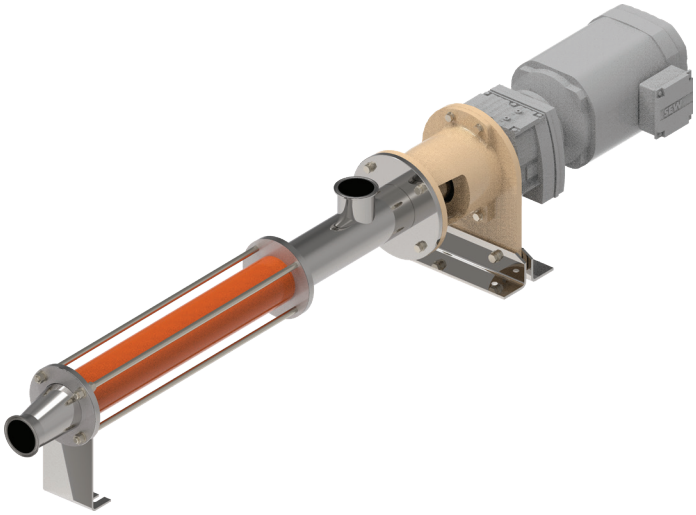

Rango de aplicación

Caudal: 0,2 – 105 m3/h | 462 US GPM
Presión diferencial: hasta 12 bar | 174 psi
Viscosidad: 1 – 1000000 cP
Tamaño de sólido admisible: hasta 48mm | 1.85"
Temperatura: hasta 140°C | 284°F

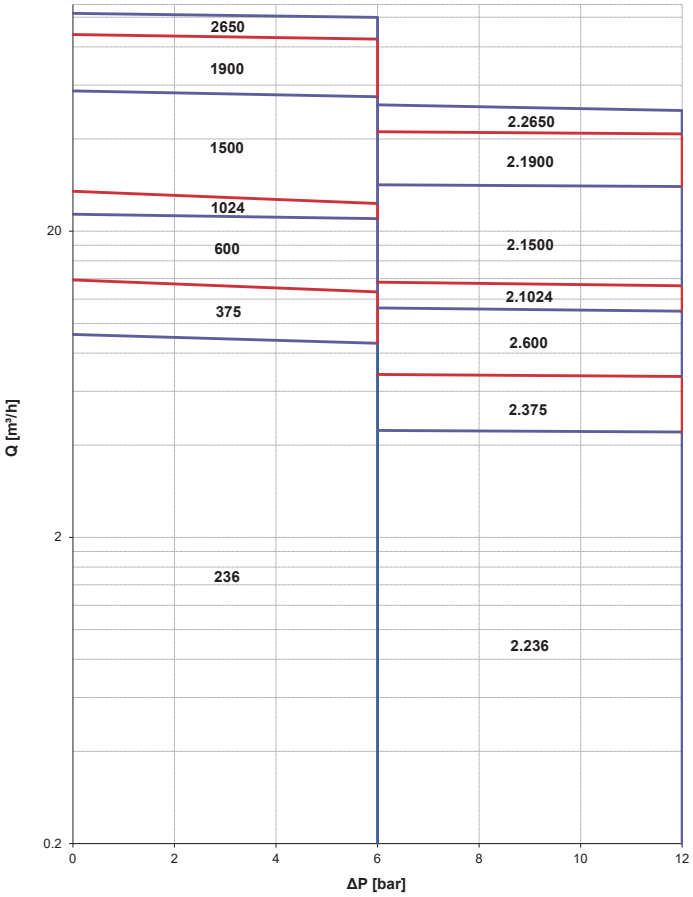

Materiales elastoméricos

Seleccionados según la compatibilidad química del líquido bombeado y temperatura de operación. Bornemann posee para sus estatores y manguitos cardan formulaciones especiales basadas en NBR, FKM, EPDM y otros compuestos que aseguran un óptimo desempeño y larga vida útil.

Sellos

La configuración de sellado puede ser de tipo sello mecánico componente interno, cartucho simple o doble. Los materiales se seleccionarán de acuerdo a las condiciones de operación y líquido bombeado. Materiales comunes para caras de sellado son carburo de silicio, carburo de tungsteno y carbon.

Configuraciones opcionales

Las bombas pueden ser provistas paquetizadas con motor, reductor, VDF, PSV, tablero de arranque y parada, entre otras opciones.
"R" con tolva y sin fin de sobre-alimentación.
"C" con 2da conexión en carcasa para CIP (cleaning in place).
"FC" con árbol flexible y 2da conexión en carcasa para CIP

Aplicaciones

- Frutas en pulpas, trozos de frutas, concentrados
- Miel, jaleas, mermeladas
- Pasta de carne, pescado, embutidos
- Aceites vegetales, grasas, aderezos
- Chocolates, rellenos de dulces, huevo
- Industria láctea
- Levaduras, mostos, almidón

Materiales metálicos

Tipo	Pos.	Pieza	Materiales		
WET	1	Carcasa bomba	AISI 304	AISI 316	
	5	Boquilla axial	AISI 304	AISI 316	AISI 316
	11	Árbol cardan	AISI 304	AISI 316	
	19	Cabezal cardan	AISI 304	AISI 316	
	10	Tornillo excéntrico	AISI 304	AISI 316	AISI 316 + Cr
DRY	8	Linterna	Fundición Gris		
	235/231	Soportes	Acero al C		
	20	Tensores	AISI 304		
	22	Caño de estator	Acero al carbono	AISI 304	
		Bulonería	AISI 304		

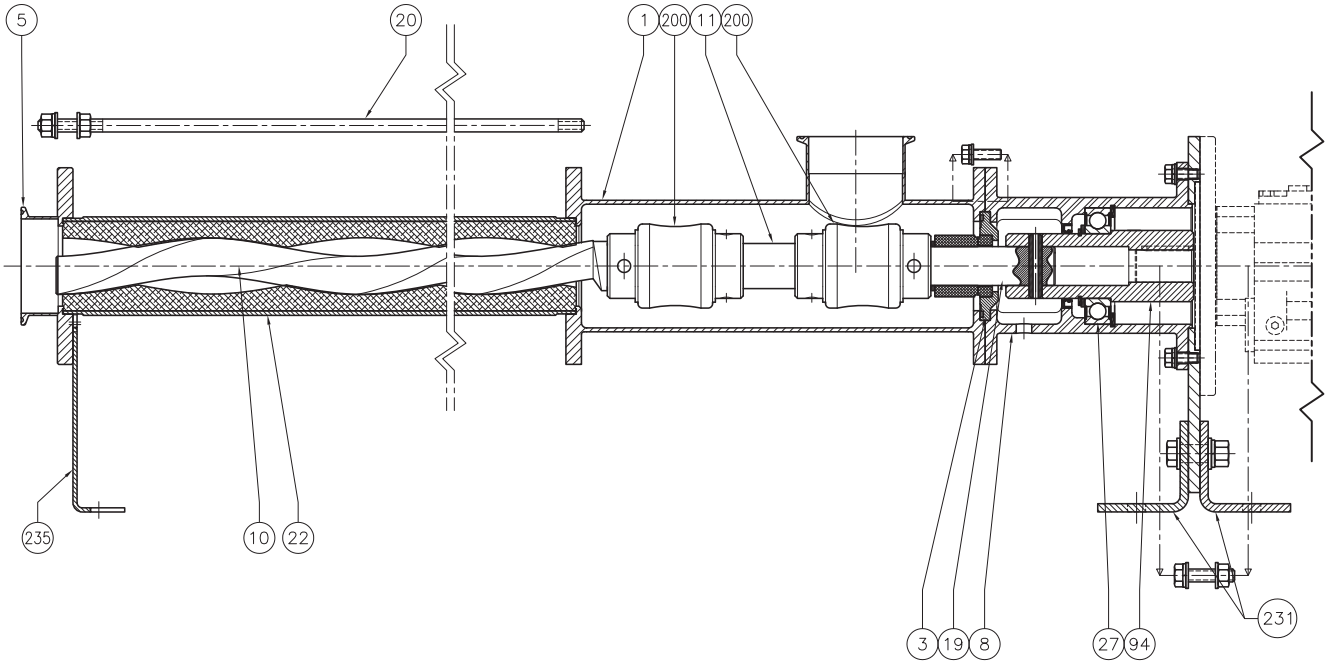

Bornemann

An ITT Brand

ITT Bornemann-Goulds Pumps S.R.L.
Mariano Moreno 4380
B1605BOD Munro
Prov. Buenos Aires
ARGENTINA
Fon: +54 11 4756 8008
Fax: +54 11 4756 5541
info-ar@itt.com

© 2020 Bornemann

B.ELNS.en-US.2020-04